| Catalogue No. |
| --- |
| 20470-411 |

# 盆付カスター
*Castor Set with Tray*

411-101-070 **2,850円**
花鳥汁次(皿付)(9.5×7×7·皿9.5×2·150cc) 538310107
411-102-070 **1,500円**
花鳥S＆P(6×7.5) 538310207
411-103-070 **1,550円**
花鳥平カラシ入(6×3.4) 538310307
411-104-070 **240円**
花鳥竹サジ(7.5) 538310507
411-105-070 **1,020円**
花鳥楊枝入(5.5×5.5) 538310407

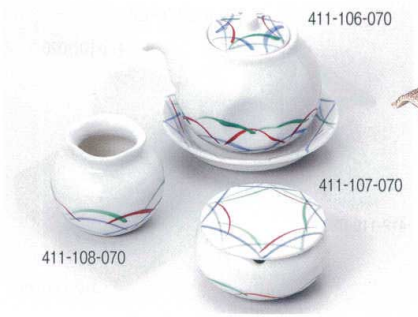


411-106-070 **2,850円**
武蔵野汁次(皿付)(9.5×7×7·皿9.5×2·150cc) 940710607
411-107-070 **1,550円**
武蔵野からし入(6×3.4) 940710707
411-108-070 **1,020円**
武蔵野ようじ入(5.5×5.5) 940710807

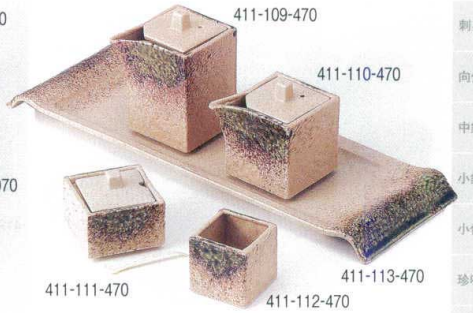


411-109-470 **2,000円**
伊賀織部四角石目汁次(大)(5.3×5.3×9.5·170cc) 538311247
411-110-470 **1,800円**
伊賀織部四角石目汁次(小)(5.3×5.3××7.5·120cc) 538311347
411-111-470 **1,730円**
伊賀織部四角石目辛子入(プラサジ付)(5.5×5.5×3.5) 538311447
411-112-470 **860円**
伊賀織部四角石目楊枝差(4.2×4.2×4.3) 538311547
411-113-470 **2,690円**
伊賀織部11.0プレート(13×10.7×1.8) 538311647

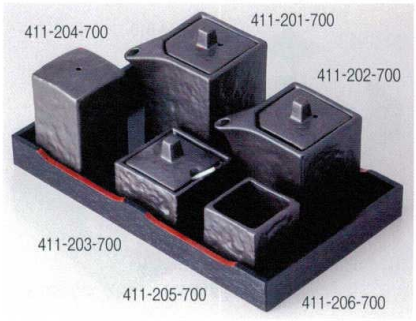


411-201-700 **1,500円**
新いぶし黒角型汁次(大)(5.5×5.5×9.2·160cc) 941010170
411-202-700 **1,320円**
新いぶし黒角型汁次(小)(5.5×5.5×7.3·110cc) 941010270
411-203-700 **1,300円**
新いぶし黒角型辛子入(プラサジ付)(5.2×5.2×5) 941010370
411-204-700 **1,120円**
新いぶし黒角型一穴塩入(4.1×4.1×7.3) 941010470
411-205-700 **600円**
新いぶし黒角型楊枝差(4.3×4.3×4.2) 941010570
411-206-700 **1,300円**
黒塗盆(22×13×1.3) 941010670

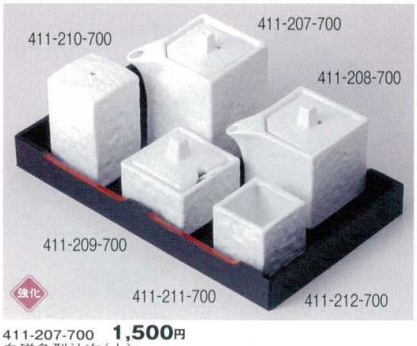


411-207-700 **1,500円**
白磁角型汁次(大)(5.5×5.5×9.3·200cc) 538310773
411-208-700 **1,350円**
白磁角型汁次(小)(5.5×5.5×7.5·140cc) 638310773
411-209-700 **1,350円**
白磁角型辛子入(プラサジ付)(5.4×5.4×5.3) 538310873
411-210-700 **1,150円**
白磁角型一穴塩入(4×4×7) 538310973
411-211-700 **610円**
白磁角型楊枝差(4.1×4.1×4) 538311073
411-212-700 **1,300円**
黒塗盆(22×13×1.3) 940721173

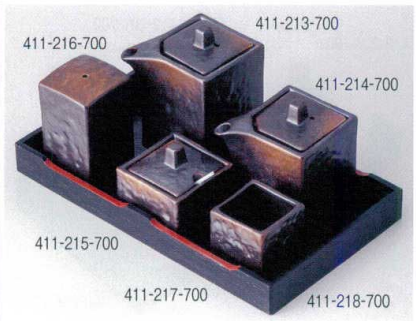


411-213-700 **1,500円**
焼締角型汁次(大)(5.7×5.7×9.5·200cc) 538511273
411-214-700 **1,350円**
焼締角型汁次(小)(5.7×5.7×7.7·140cc) 538511373
411-215-700 **1,350円**
焼締角型辛子入(プラサジ付)(5.4×5.4×5.2) 538511473
411-216-700 **1,150円**
焼締角型一穴塩入(4.3×4.3×7.2) 538511573
411-217-700 **610円**
焼締角型楊枝差(4.2×4.2×4.2) 538511673
411-218-700 **1,300円**
黒塗盆(22×13×1.3) 538511773

411-301-160 **880円**
民芸醤油入(6.5×13·200cc) 538331616
411-302-160 **880円**
民芸ソース入(6.5×13·200cc) 538331716
411-303-160 **730円**
民芸塩入(6×8.5) 538331816
411-304-160 **730円**
民芸胡椒入(6×8.5) 538331916
411-305-160 **730円**
民芸七味入(6×8.5) 538332016
411-306-160 **520円**
民芸楊枝入(5×7) 538332116
411-307-160 **1,350円**
カスター盆(25.8×16×2.3) 538331516

411-308-160 **880円**
民芸クロ醤油入(6.5×13·200cc) 538330916
411-309-160 **880円**
民芸クロソース入(6.5×13·200cc) 538331016
411-310-160 **730円**
民芸クロ塩入(6×8.5) 538331116
411-311-160 **730円**
民芸クロ胡椒入(6×8.5) 538331216
411-312-160 **730円**
民芸クロ七味入(6×8.5) 538331316
411-313-160 **520円**
民芸クロ楊枝入(5×7) 538331416
411-314-160 **1,350円**
民芸カスター盆(25.8×16×2.3) 538332216

411-315-700 **850円**
梨地醤油入(φ7.0×11.5·200cc) 1041131570
411-316-700 **850円**
梨地惣酢入(φ7.0×11.5·200cc) 1041131670
411-317-700 **680円**
梨地塩入(φ6×9.5) 1041131770
411-318-700 **680円**
梨地胡椒入(φ6×9.5) 1041131870
411-319-700 **680円**
梨地七味入(φ6×9.5) 1041131970
411-320-700 **470円**
梨地楊枝立(φ5.6×5.2) 1041132070
411-321-700 **1,350円**
カスター盆(26×16.2×2.2) 1041132170