P1176-③、④ ハミルトンビーチ ブレンダー HBB250R/HBB250SR

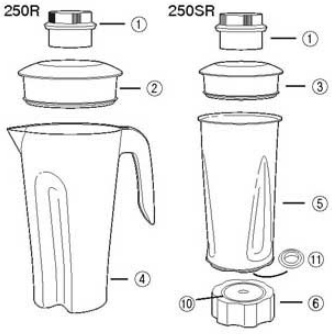

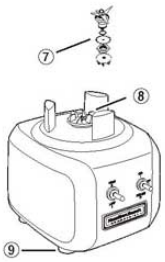

※モーター単体の販売はしておりません

①	フィラーキャップ(共通)	3529510
②	コンテナーカバー HBB250R用	3529520
③	コンテナーカバー HBB250SR用	3529610
④	ポリカーボネイト容器 HBB250R用	3529530
⑤	ステンレス容器 HBB250SR用	3529620
⑥	コンテナーベース HBB250SR用	3529640
⑦	カッティングユニット	3529570
⑧	クラッチ(共通)	3529540
⑨	フット(1個)(共通)	3529550
⑩	コンテナーガスケット HBB250SR用	3529650
⑪	サポートリング HBB250SR用	3529660
⑫	HBB250R 容器セット	3529560
⑬	HBB250SR 容器セット	3529630

P1176-⑤ ハミルトンビーチ ブレンダー HBH450 パーツ分解図

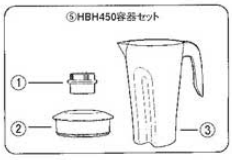

	品　名	パーツ番号	商品コード
①	フィラーキャップ	990036000	3529510
②	コンテナーカバー	990037100	3529520
③	ポリカーボネイト 容器	990037600	3529730
④	フット	990036100	3529550
⑤	HBH450容器セット	6126-450	3529750

※モーター単体の販売はしておりません

P1178-④ ドリンクブレンダー MMB-142

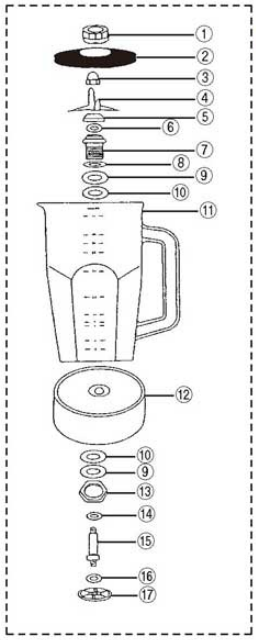

※①～⑰のセット販売のみになります。

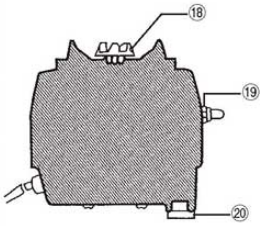

①	のぞき蓋	⑪	容器
②	容器蓋	⑫	容器ベース
③	袋ナット	⑬	六角ナット
④	カッター	⑭	ファイバーワッシャー
⑤	軸受キャップ	⑮	ドライブシャフト
⑥	パッキン	⑯	ワッシャー
⑦	軸受ホルダー	⑰	カップリング(容器側)
⑧	樹脂ワッシャー	⑱	カップリング(モーター側)
⑨	SUSワッシャー	⑲	操作スイッチ
⑩	ゴムワッシャー	⑳	ゴム足(4個)

P1176-⑥ バーブレンダー BB-900

①	容器(ポリカーボネイト)
②	カッター
③	本体(モーター部)
④	操作スイッチ
⑤	ゴム足(3個)
⑥	のぞき蓋
⑦	容器蓋
⑧	パッド
⑨	電源コード
⑩	アース
⑪	プラグアダプター