Catalogue No.
20573-2516

ご注文の際は、
ページ・番号・商品コードをご記入ください。

P151-①～④ ワンダーシェフ圧力鍋 30ℓ、16ℓ、20ℓ、15ℓ

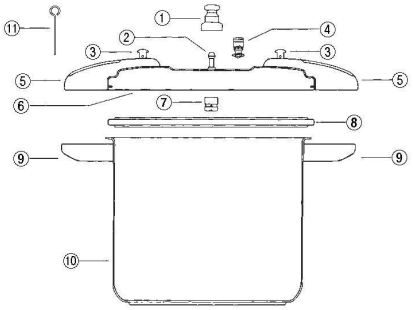

ラ1

①	圧力調整装置（おもり） 2-2516-0001 2004310 ¥2,800	⑦	ノズルフィルター
②	圧力調整装置（ノズル）	⑧	パッキン（28cm）15、20ℓ用 2-2516-0002 2004321 ¥2,800
③	フロート式安全装置（赤色）	⑧	パッキン（34.5cm）16、30ℓ用 2-2516-0003 2004540 ¥5,300
④	特別安全装置	⑨	本体取っ手
⑤	ふた取っ手	⑩	本体
⑥	ふた	⑪	掃除ピン

P151-⑥、⑦ ワンダーシェフ圧力鍋 10ℓ、8ℓ

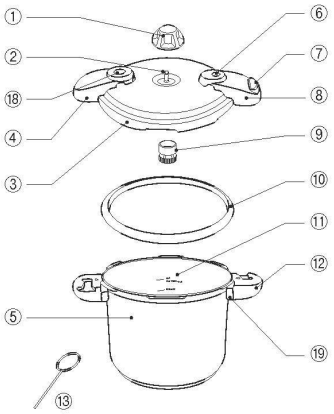

ラ1

①	圧力調整装置（おもり） 2-2516-0004 2003910 ¥1,700	
②	圧力調整装置（ノズル）	
③	ふた	
④	ふた取っ手B 旧	※
④	ふた取っ手B 新	※
⑤	本体	
⑥	フロート式安全装置（赤色） 旧	※
⑥	フロート式安全装置（シルバー） 新	※
⑦	プッシュボタン	
● ⑧	ふた取っ手A	※
⑨	ノズルフィルター	
⑩	パッキン（23cm） 2-2516-0005 2003920 ¥2,000	
⑪	最高水位線（MAX）	
⑫	本体取っ手　旧 2-2516-0006 2003950 ¥1,800	
⑫	本体取っ手　新 2-2516-0007 2003951 ¥1,800	
⑬	掃除ピン	
⑱	特別安全装置（黒色）	
⑲	本体取っ手のハカマ	

●印は新旧タイプがございます。
※修理扱いになります。

オーセンティック 圧力鍋 10ℓ

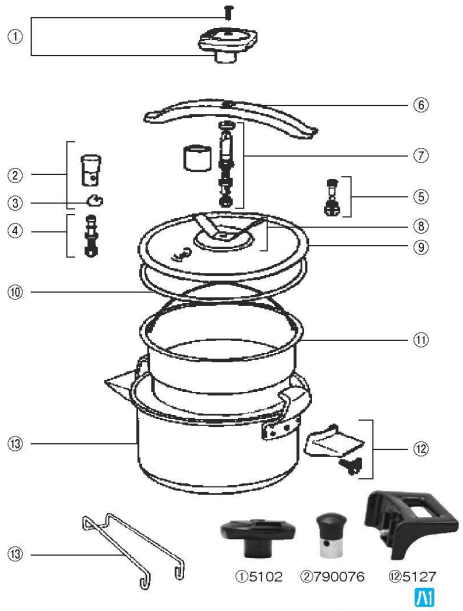

ハ1

①	しめハンドル（ネジ付）5102 2-2516-0010 0173700 ¥1,800		
②	機能弁おもり（スプリング付）790076 2-2516-0011 0173601 ¥1,600		
③	おもり用スプリング（2個セット）5131		
④	ノズル一式 SS-980664	※	
⑤	安全弁一式 SS-980559	※	
⑥	アーム 10-18L 5106	※	
⑦	芯棒一式 5129	※	
⑧	座金 SS-980629	※	
⑨	ふた単体（パッキング付）SS-980557	※	
⑩	パッキング 10-18L用（黒 棒状）5288 2-2516-0012 0174301 ¥1,800		
⑪	中かご 10L用 SS-980140		
⑫	本体取っ手（ネジ付）1個 5127 2-2516-0013 0174400 ¥1,100		
⑬	中かご台（低）792691B		
	取扱説明書 4134888		
	レシピ（33種　低圧/高圧）4133614		

※印は部品販売不可。修理扱いになります。

P153-②、③ ヘイワ圧力鍋 PCD-10W、20W

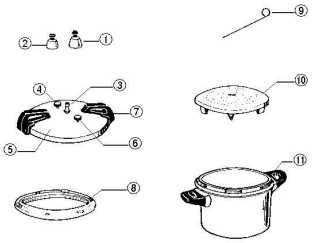

ナ3

①	圧力調整重いオモリ 2-2516-0008 8316120 ¥1,500
②	圧力調整軽いオモリ 2-2516-0009 8316121 ¥1,200
③	ノズル
④	安全弁 No.2（チップ式）
⑤	蓋
⑥	安全弁 No.1（スプリング式）
⑦	蓋取手
⑧	ゴムパッキン
⑨	掃除棒（点検用）
⑩	むし板
⑪	本体取手

P153-④ ヘイワ圧力鍋 PC-28A、PC-45A、PC-60A

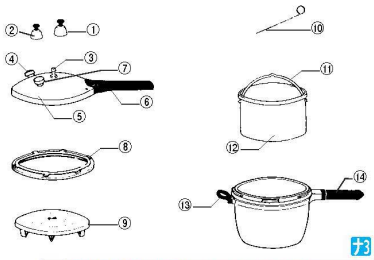

ナ3

①	圧力調整重いオモリ 2-2516-0014 8316120 ¥1,500	
②	圧力調整軽いオモリ 2-2516-0015 8316121 ¥1,200	
③	ノズル	
④	安全弁 No.2（チップ式）	
⑤	蓋	
⑥	蓋取手	
⑦	安全弁 No.1（スプリング式）	
⑧	ゴムパッキン 2-2516-0016 8316110 ¥1,300	
⑨	むし板 2-2516-0017 8316170 ¥1,300	
⑩	掃除棒（点検用）	
⑪	内鍋取手	
⑫	内鍋	
⑬	補助手	
⑭	本体取手	